CU-200N
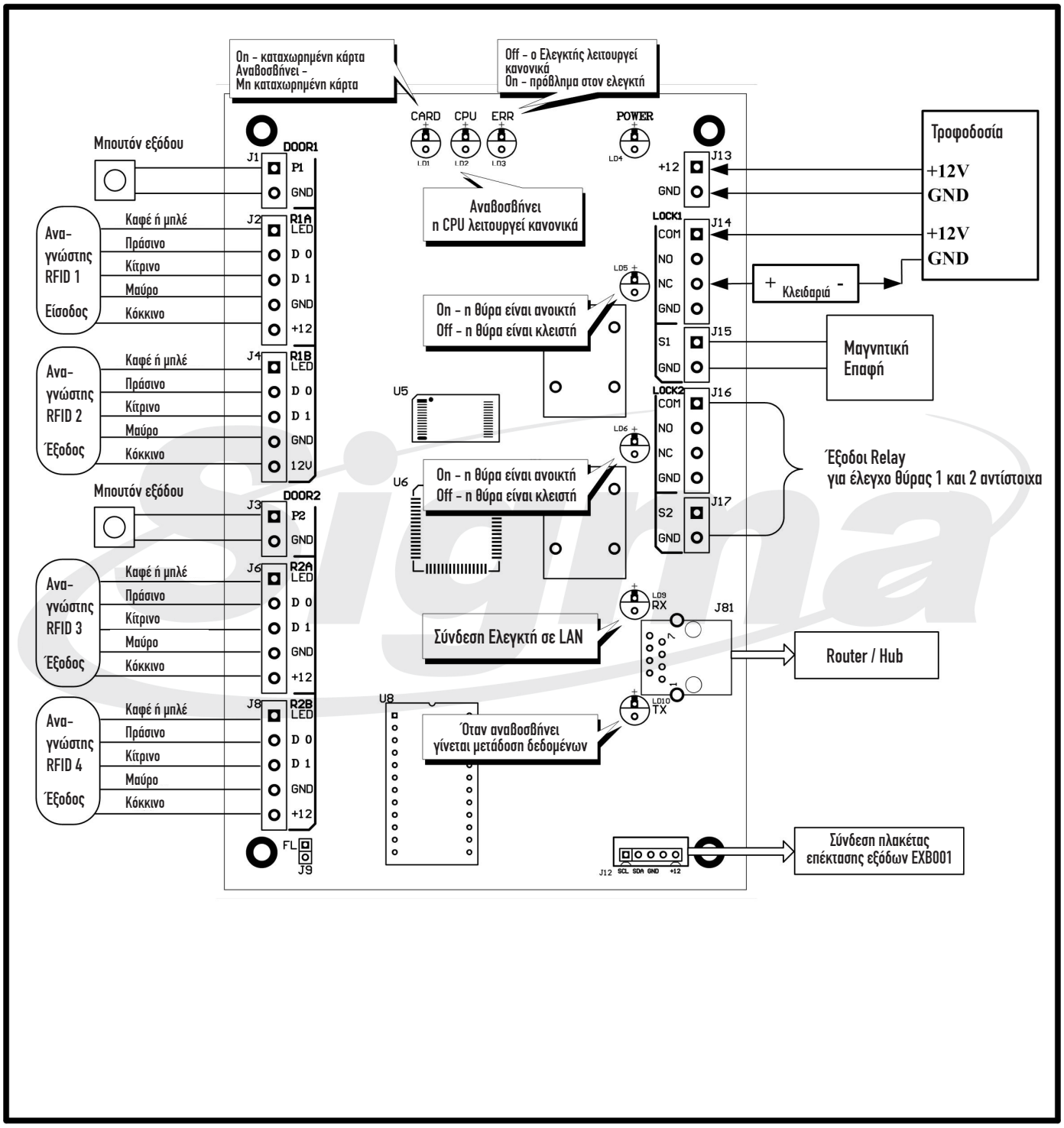
TCP/IP ΕΛΕΓΚΤΗΣ ΔΥΟ ΘΥΡΩΝ